N° 782	CONSTRUCTEUR	MODELE	ANNEE
	DUCRETET	**D925**	**1952**

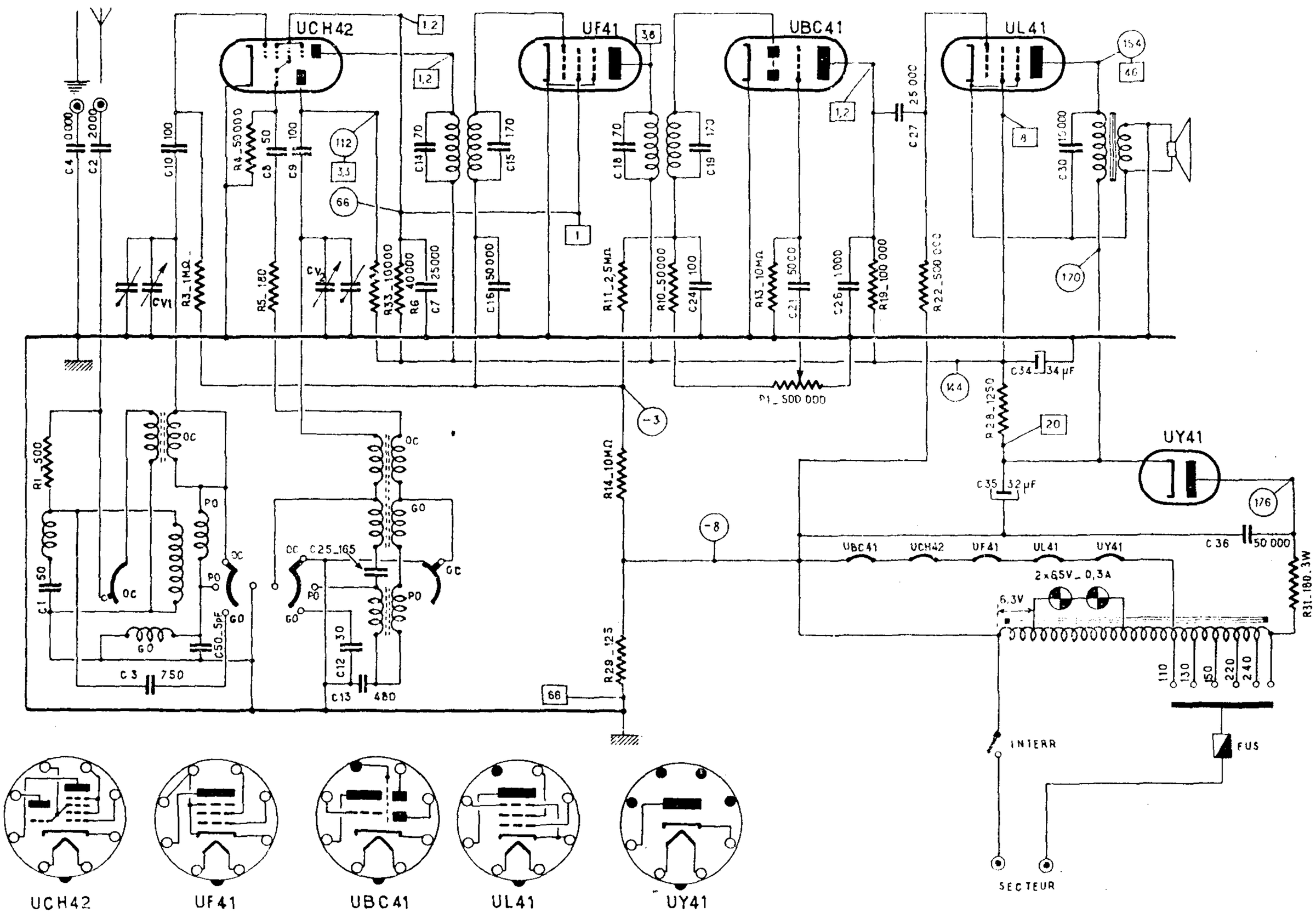

Schéma général du récepteur D925.