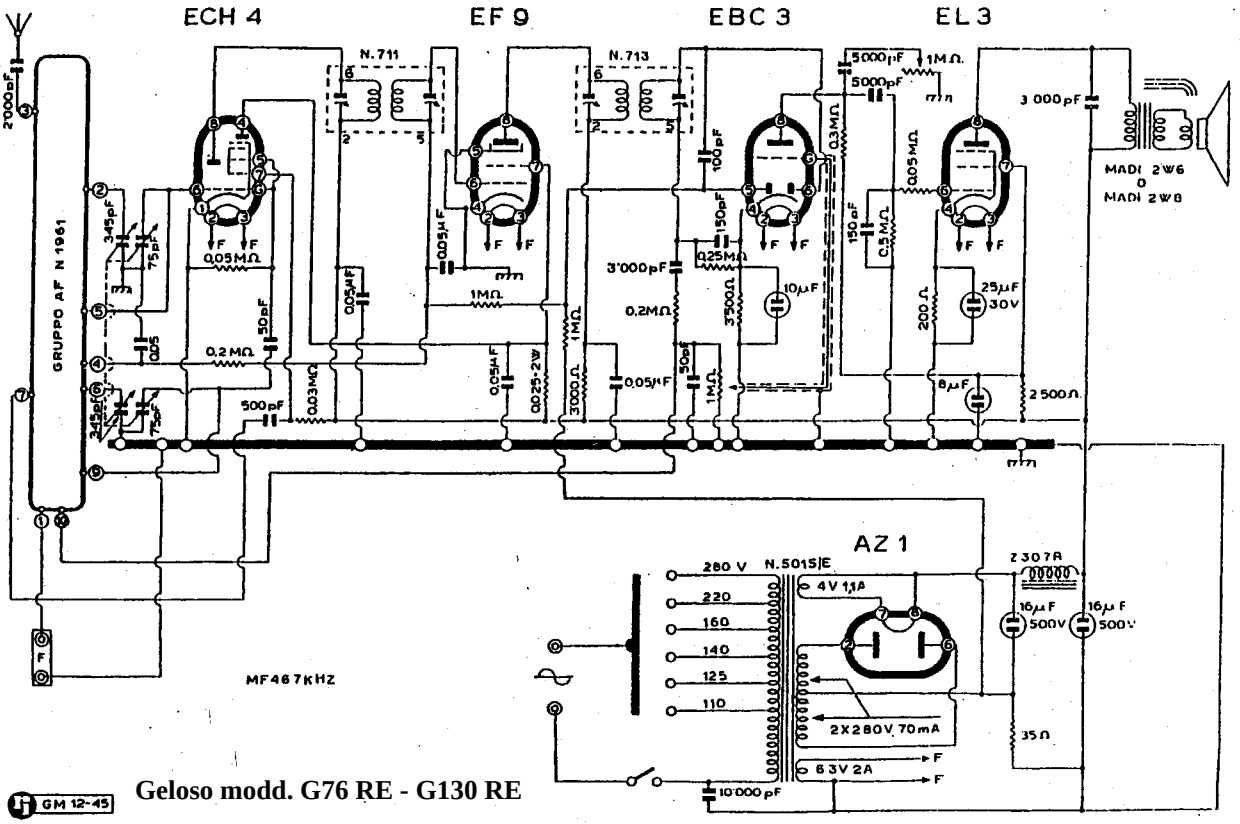

Geloso modd. G76 RE - G130 RE